GRAU

Falling Leaf Trace

Falling Leaf Trace ist die lichtstarke Tischbeleuchtung. Ihre große Linse strahlt ein blendfreies Licht großzügig über den Tisch. Mit Warm Dim passt sich die Lichtfarbe beim Dimmen automatisch an. Dimme das Licht mühelos per GRAU App.

Designed und gefertigt am GRAU Campus in Deutschland.

Farben

Farben

- Black
- Sand White
- Polished/Black
- Polished/White

Dimensionen

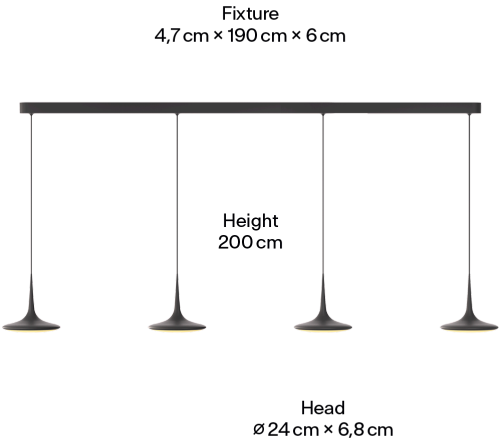

Body

Pendellänge	2m
Material	Aluminium
Oberfläche	Pulverbeschichtet
Gewicht	12kg
Gewicht inkl. Verpackung	14kg
Montageart	Deckenaufbau
Nennspannung	220–240V
Leistungsaufnahme	4x16W
Leuchteneffizienz	88lm/W
Anschlussleitung (Ader-Zahl)	3
Schutzklasse	I
Artikelnummer	FLT1-340-00

Licht

Leuchtmittel	LED
Leuchtenlichtstrom	4x 1400lm
Farbwiedergabeindex	CRI >90
Lichtaustritt	Direkt
Abstrahlwinkel	104°
Lichtverteilung	Symmetrisch
Farbtemperatur	2700–2200K
Lichtfarbe	Warmweiß
Dimmbar	Ja
Art der Dimmung	Phasenabschnitt
Warm Dim	Ja
GRAU App Upgrades möglich	Ja
Umbau auf DALI möglich	Ja

GRAU

Falling Leaf Trace

Falling Leaf Trace is the powerful table lighting. Its large lens shines a glare-free light generously across the table. With Warm Dim, the light color adjusts automatically when dimmed. Dim the light effortlessly using the GRAU app.

Designed and manufactured at the GRAU Campus in Germany.

Colors

Colors

- Black
- Sand White
- Polished/Black
- Polished/White

Dimensions

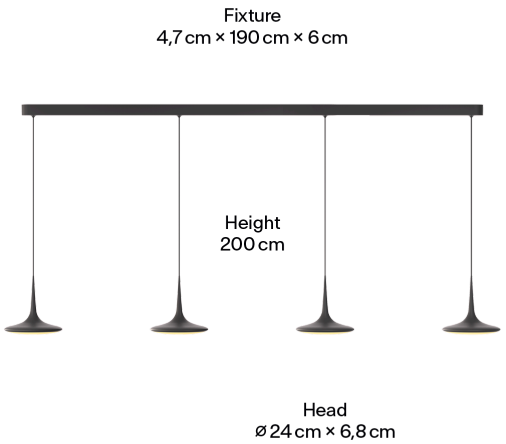

Body

Pendellänge	2m
Material	Aluminium
Oberfläche	Pulverbeschichtet
Gewicht	12kg
Gewicht inkl. Verpackung	14kg
Montageart	Deckenaufbau
Nennspannung	220–240V
Leistungsaufnahme	4x16W
Leuchteneffizienz	88lm/W
Anschlussleitung (Ader-Zahl)	3
Schutzklasse	I
Artikelnummer	FLT1-340-00

Light

Leuchtmittel	LED
Leuchtenlichtstrom	4x 1400lm
Farbwiedergabeindex	CRI >90
Lichtaustritt	Direkt
Abstrahlwinkel	104°
Lichtverteilung	Symmetrisch
Farbtemperatur	2700–2200K
Lichtfarbe	Warmweiß
Dimmbar	Ja
Art der Dimmung	Phasenabschnitt
Warm Dim	Ja
GRAU App Upgrades möglich	Ja
Umbau auf DALI möglich	Ja

Falling Leaf Trace

Falling Leaf Trace est l'éclairage de table puissant. Sa grande lentille diffuse une lumière généreuse sans éblouissement sur la table. Avec Warm Dim, la couleur de la lumière s'adapte automatiquement lors du réglage de l'intensité. Réglez facilement la lumière via l'application GRAU.

Conçu et fabriqué au campus GRAU en Allemagne.

Couleurs

Couleurs

- Black
- Sand White
- Polished/Black
- Polished/White

Dimensions

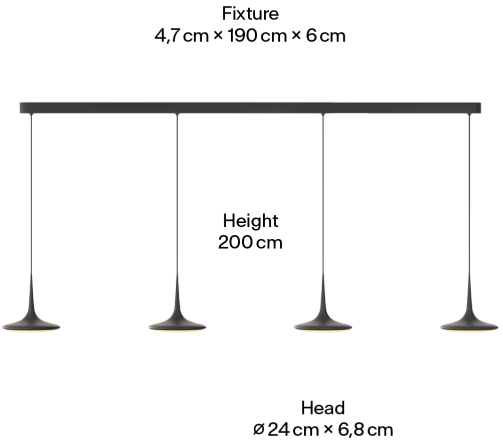

Corps

Longueur de suspension	2m
Matériau	Aluminium
Surface	Thermolaqué
Poids	12kg
Poids	14kg
Type de montage	Montage apparent
Tension nominale	220–240V
Consommation électrique	4x16W
Efficacité du luminaire	88lm/W
Câble de connexion (nombre de conducteurs)	3
Classe de protection	I
Numéro d'article	FLT1-340-00

Lumière

Source lumineuse	LED
Flux lumineux	4x 1400lm
Indice de rendu des couleurs	IRC >90
Émission lumineuse	Direct
Angle de diffusion	104°
Répartition de la lumière	Symétrique
Température de couleur	2700–2200K
Couleur de la lumière	Blanc chaud
Dimmerable	Oui
Type de gradation	Coupure en fin de phase
Warm Dim	Oui
Mise à jour par GRAU App	Oui
Conversion en DALI possible	Oui